LUMINARIA LUMA 80W

POSTE METALICO OCTOGONAL GALVANIZADO DE 8.00 MTS.

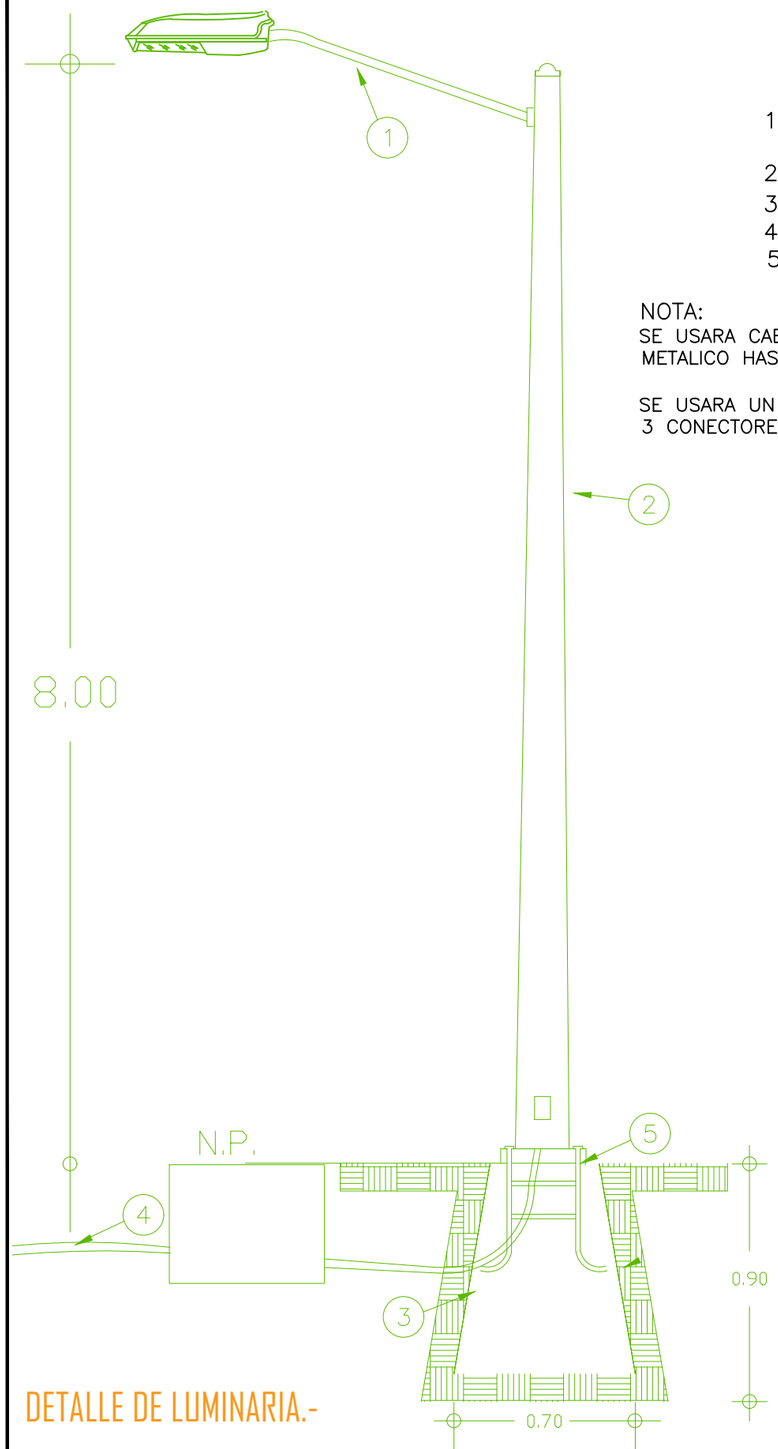

DETALLE DE LUMINARIA.-

ESPECIFICACIONES

1.– LUMINARIA LUMA 80W
CON BRAZO DE 1.80 MTS.
2.– POSTE METALICO GALVANIZADO DE 8.00 MTS.
3.– BASE PIRAMIDAL DE CONCRETO
4.– POLIDUCTO S/R
5.– ANCLA DE FIERRO 16mm

NOTA:
SE USARA CABLE DE COBRE TIPO THW EN EL INTERIOR DE POSTE METALICO HASTA LA LUMINARIA 2– CAL– 10 (FASES) + 1–CAL. 8 (T.F.).

SE USARA UN JUEGO DE CONEXION EN CADA ARBOTANTE CON 3 CONECTORES VCSE44 Y 3 MANGAS TERMOCONTRACTILES CAL. 6

FORLIGHTING
SU SOLUCIÓN EN ILUMINACIÓN

LUMA 2

LED / ALUMBRADO PÚBLICO

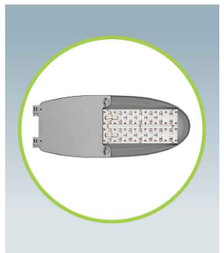

Código	SIC
Serie / Modelo	LUMA
Marca	FORLIGHTING PREMIUM

Las luminarias LUMA están diseñadas para una mayor durabilidad y facilidad de instalación, el elegante diseño externo evita la acumulación de polvo o material dañino. Pintura en polvo de poliéster resistente a la corrosión 100µm. Certificado de acuerdo a las pruebas de exposición al salitre por 1000 horas. Cumple con la prueba de vibración 3G. El diseño modular permite una fácil instalación, sustitución y mantenimiento. No requieren herramientas para abrir la luminaria cuando está montada correctamente. Supresor de picos 10kV. Garantía de 10 años.

Especificaciones

Material: Aluminio / Policarbonato
Dimensiones / Peso: 570x230x84 mm / 5.57Kg
Montaje: Poste
Acabado: Gris
Indice de Protección: IP67 / IK08
Tecnología: LED CREE (2 Módulos)
Óptica: T2M
Potencia: 70W / 100W
Eficiencia Luminosa: 120 lm/w
Temp. Color: 5000K IRC: 70
Equipo: Driver Philips 120-277V
Fact. Potencia: <0.95 Dist. Armónicas: <20
Horas de Vida: 100,000 Hrs
Control: –
Accesorios: –

Diagramas / Fotometría / Simbología

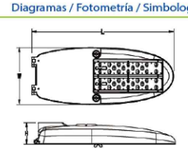

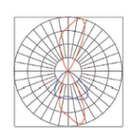

UL DLC CE RoHS

Configuración Luminaria

Modelo	Óptica	Temp Color	Acabado	Control	Accesorios
SIC70 (70W / 8400lm)	T2M	50K	Gris / GR	–	–
SIC100 (100W / 12000lm)					

Ejemplo de Código:
SIC100 T2M 50K GR

DETALLE DE REGISTRO
0.40 x 0.40 x 0.40 INT.

SIN ESCALA ACOT. EN MTS.

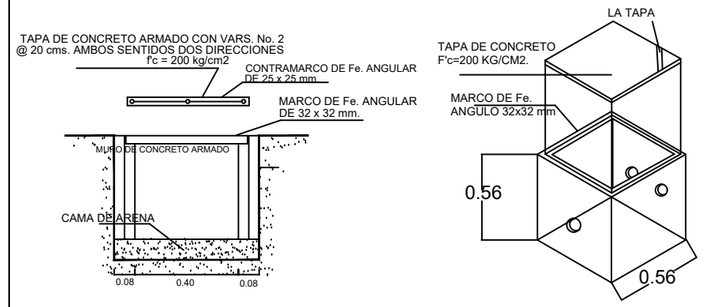

DETALLE DE COLOCACION DE DUCTOS EN CEPA.

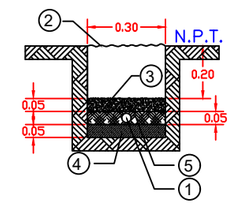

1.–DUCTO POLIDUCTO DE 38 MM DE DIAMETRO, COLOR NARANJA CON CABLE DE COBRE XXHW CONDUCTORES. CON AISLAMIENTO PARA 600V CALIBRES INDICADOS.
2.–MATERIAL COMPACTADO PRODUCTO DE LA EXCAVACION AL 90%.
3.–CONCRETO F'C=100 KG/CM2.
4.–PLANTILLA FINA DE MATERIAL PRODUCTO DE LA EXCAVACION.
5.–MATERIAL COPACTADO PRODUCTO DE LA EXCAVACION.

DETALLE DE COLOCACION DE REGISTRO EN CEPA.

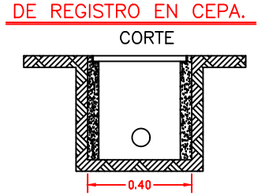

PAREDES DE CONCRETO DE F'C=150 KG/CM2

DETALLE CEPA DE 0.30x0.30Cm.

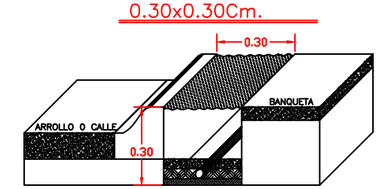

POLIDUCT NARANJA DE (11/4") 32mm

DETALLE DE BASE PIRAMIDAL

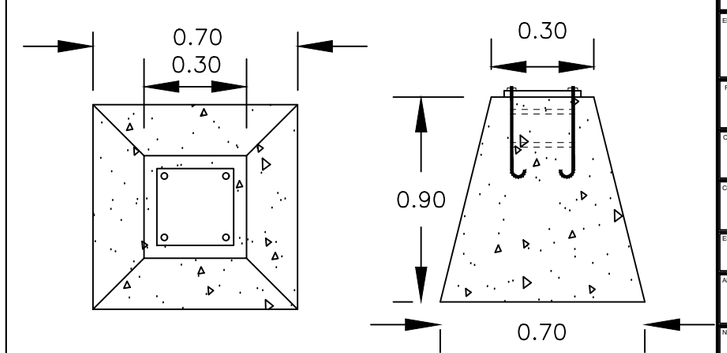

CULIACAN
COLHUACAN
H. AYUNTAMIENTO DE CULIACAN

PROYECTO:
PAVIMENTACION CON CONCRETO HIDRAULICO DE AVENIDA BICENTENARIO, TRAMO ENTRE BLVD. LOS JUNCOS Y CALLE SIN NOMBRE, COLONIA BICENTENARIO, LOCALIDAD CULIACAN DE ROSALES, MUNICIPIO DE CULIACAN, ESTADO DE SINALOA. (INCLUYE CONSTRUCCION DE BANQUETAS, GUARNICIONES TIPO "L" Y ALUMBRADO PUBLICO).,

CULIACAN, SINALOA.

CROQUIS DE LOCALIZACION:

CONTENIDO:
DETALLE DE LUMINARIA.-

OBSERVACIONES:

AYUNTAMIENTO DE CULIACAN

ARQ. JUAN DE DIOS GAMEZ MENDIVIL
PRESIDENTE MUNICIPAL

ING. ROBERTO ALFONSO ZAZUETA TAPIA
SRIO. MPAL. DE OBRAS Y SERVICIOS PUBLICOS

ARQ. ARLETTE DIAZ LEON
DIRECTOR DE OBRAS PUBLICAS

ELABORO:
UNIDAD DE EVALUACION TECNICA

REVISO:
UNIDAD DE EVALUACION TECNICA

CLAVE PRESUPUESTO:
PAVI22AVBICENTENARIO

COORDENADAS GEOGRAFICAS:
24°52'57.94"N 107°22'35.34"O.

ESCALA: S/ESC.
FECHA: 2022

ARCHIVO:

NUMERO DE PLANO:
7 DE 10