DETALLE PARA CALLES CON UN ANCHO MENOR DE 9.50m

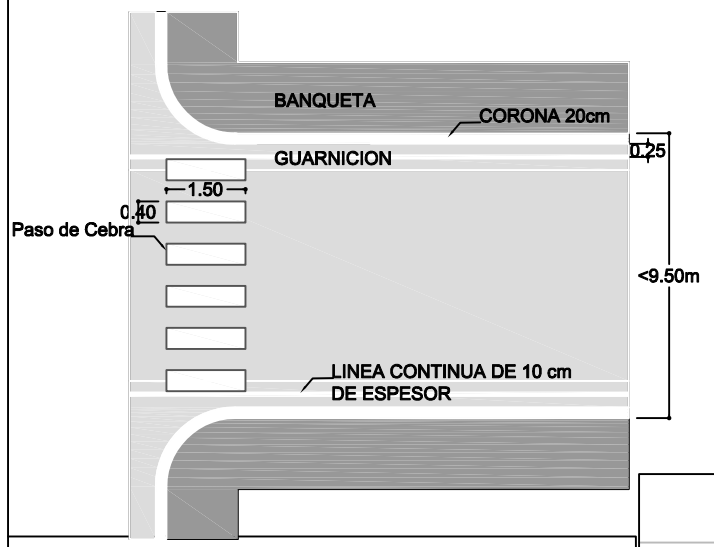

PLACA 8.40 M

NOTA:

--SE DEJARAN ESPACIOS EN LAS BANQUETAS DE 60X60 CMS MEDIDA INTERIOR PARA LOS ARBOLES EXISTENTES SEGUN SEA EL CASO .

-SE COLOCARAN JUNTAS DE CONSTRUCCION A CADA 3MTRS EN GUARNICION.

-SE COLOCARA DESCARGA PLUVIAL EN BANQUETA CON TUBO DE PVC DE 4" DONDE SEA NECESARIO CON PENDIENTE DEL 1.5%.

-MODULACION DE JUNTAS: CON EL FIN DE REDUCIR LAS TENCIONES POR CONTRACCION Y POR TEMPERATURA DE MODO QUE NO SE PRODUZCAN FISURAS ALEATORIAS EN EL CONCRETO, ASI COMO PARA MANTENER LA CAPACIDAD ESTRUCTURAL Y LA CALIDAD DEL PAVIMENTO DIVIDIDO EN TRAMOS LOGICOS, DEBEN TENERSE EN CUENTA DOS CRITERIOS FUNDAMENTALES PARA LA MODULACION DE LOSAS DE PAVIMENTO:

- LA LONGITUD DE LA LOSA (L) DEBE SER ENTRE 20 A 25 VECES EL ESPESOR (H), ES DECIR, 20 X h < 1 < 25 X H.
- LA RELACION DE ESBELTEZ LARGO (L) / ANCHO (A) DEBE ESTAR COMPRENDIDA ENTRE EL RANGO 1 A 1.4, ES DECIR, 1 < L/A < 1.4

PARA DETERMINAR LA LONGITUD DE LA LOSA SE DEBE TOMAR EL MENOR DE LOS CRITERIOS ENUNCIADOS.

NOTA:

BASE HIDRAULICA PARCIALMENTE TRITURADA DE 20 CMS DE ESPESOR COMPACTO, DEACUERDO A LA NORMA DE CONSTRUCCION N-CTR-CAR-1-04-002/11 Y LA NORMA DE CALIDAD DE MATERIAL N-CMT-1-02-002/22 DE LA SCT, INCLUYE SUMINISTRO DE MATERIAL DE BASE CON CARGA Y ACARREO AL 1ER KM. SUB-SECUENTE, MEDIDO COMPACTO, COMPACTACION AL 100% AASTHO MOD., PRUEBAS DE LABORATORIO DE CALIDAD DE MATERIALES Y COMPACTACION EN LA CIUDAD

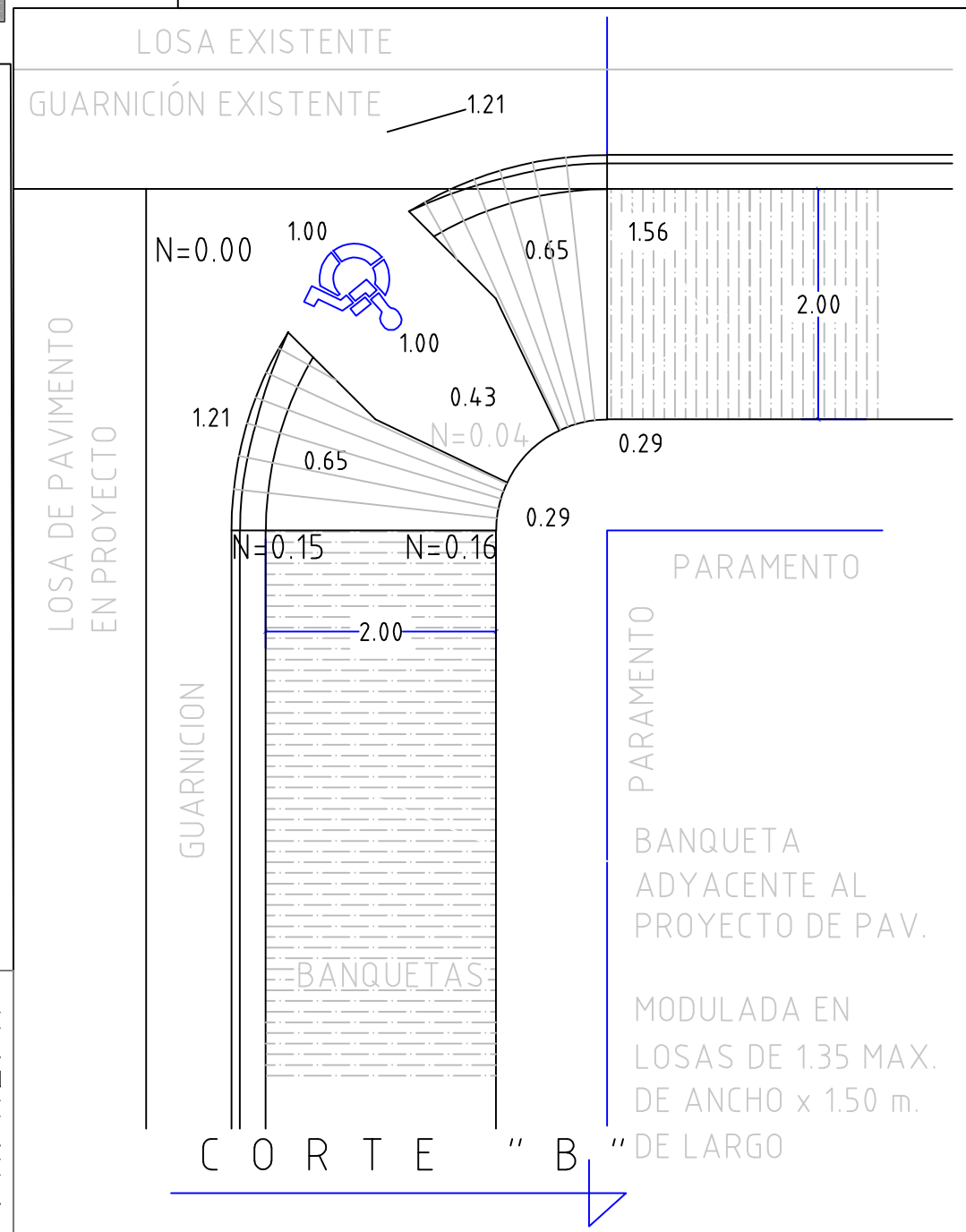

VISTA EN PLANTA DEL DETALLE PARA ACCESO EN BANQUETAS

SIN ESCALA

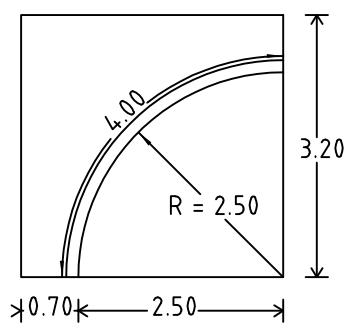

DETALLE DE GUARNICIÓN EN APROCHES (LLEGADAS A CALLES CON PAVIMENTO)

VISTA EN PLANTA

DETALLE DE GUARNICION TIPO "L" (SIN ESCALA)

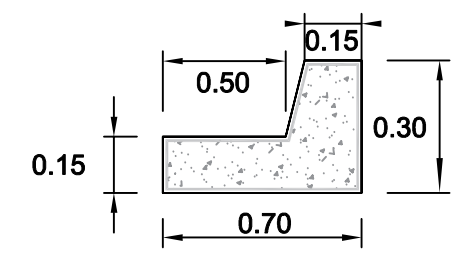

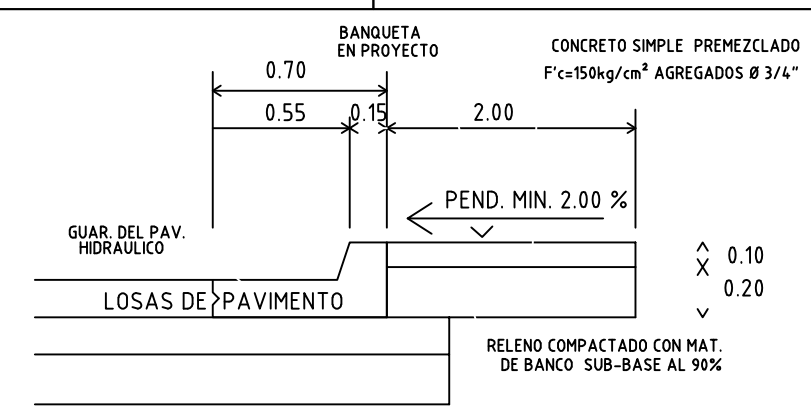

CORTE EN SECCION "B"

SIN ESCALA

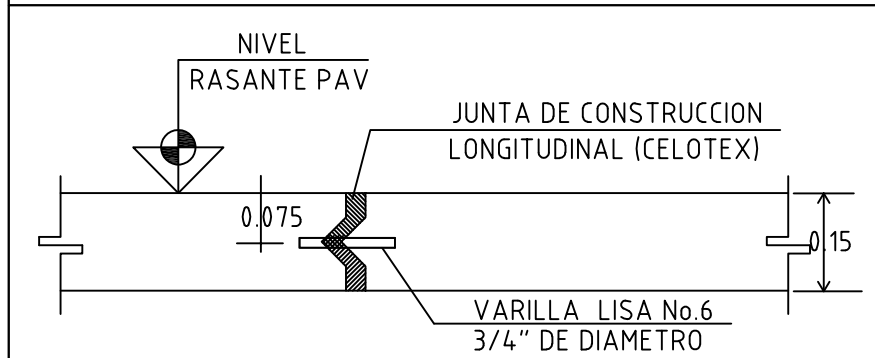

DETALLE DE JUNTA CONSTRUCTIVA

(VISTA PARALELA AL EJE DE CALLE)

DETALLES.-

AYUNTAMIENTO DE CULIACAN

PROYECTO:

PAVIMENTACIÓN CON CONCRETO HIDRÁULICO EN LA CALLE BENITO JUÁREZ, TRAMO AV. MATAMOROS Y CALLE TERCERA, EN LA SINDICATURA DE ELDORADO, PERTENECIENTE AL MUNICIPIO DE CULIACÁN, SINALOA.

CROQUIS DE LOCALIZACION:

CONTENIDO:

SECCIONES

DESCRIPCION:

AYUNTAMIENTO DE CULIACAN
CAPITAL DE BIENESTAR

ARQ. JUAN DE DIOS GAMEZ MENDIVIL
PRESIDENTE MUNICIPAL.

ARQ. ARLETTE DIAZ LEON
SECRETARIA DE OBRAS Y SERVICIOS PUBLICOS

ING. ADRIAN SANCHEZ ANGULO
DIRECTOR DE OBRAS PUBLICAS

ELABORO:
AREA DE EVALUACION TECNICA

REVISO:
AREA DE EVALUACION TECNICA

CLAVE DE PRESUPUESTO:

COORDENADAS GEOGRAFICAS:
24°19'6.24"N 107°21'40.90"W

FECHA: 2023

ESCALA: S/ESC.

N° DE PLANO:

4 DE 8